Батарейный модуль Штиль BMR-36-36

ЭТИКЕТКА

1 Основные сведения об изделии

Конструктивно изделие выполнено в виде металлического шкафа с габаритными размерами 88x483x570 мм (ВхШхГ). Изделие предназначено для установки аккумуляторных батарей.

Масса без учета массы аккумуляторных батарей – не более 15 кг.

Габаритные размеры и внешний вид изделия представлены на рисунке 1.

Порядок установки и соединения аккумуляторных батарей в изделие приведен на рисунках 2 и 3.

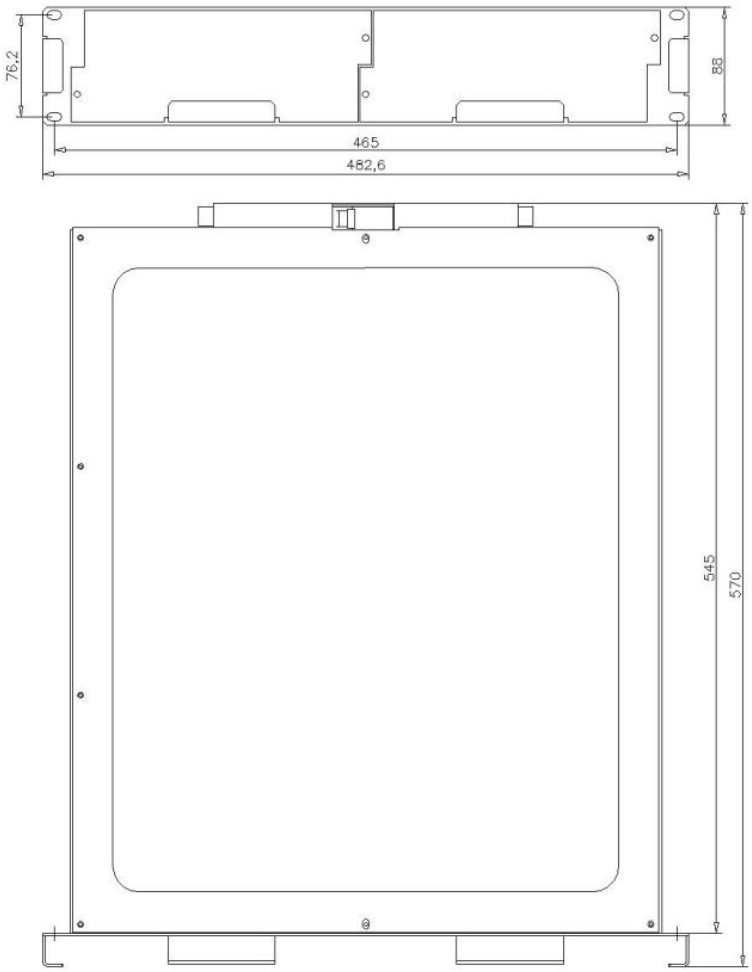

Рисунок 1 – Габаритные размеры и внешний вид изделия

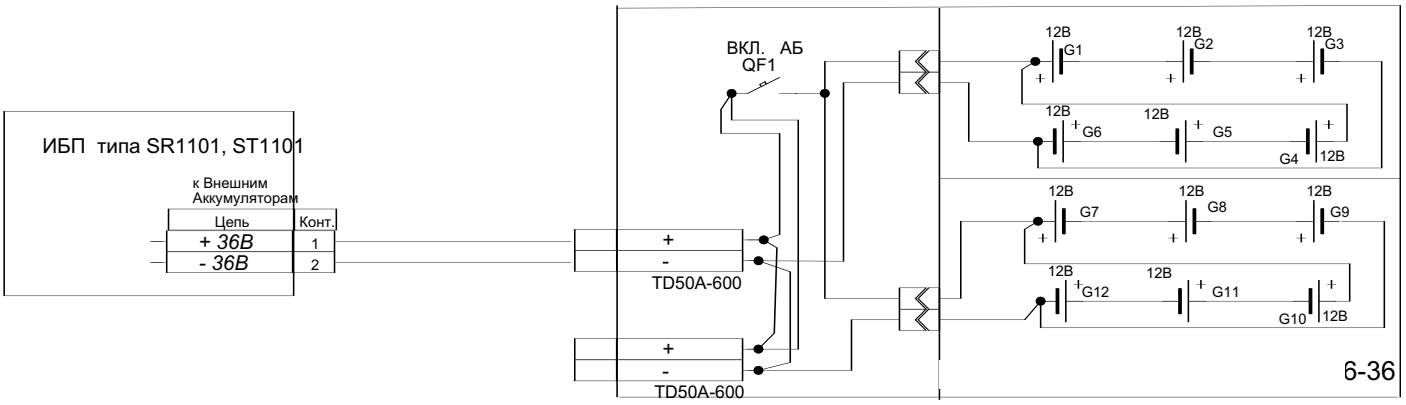

Рисунок 2 – Схема электрическая соединений

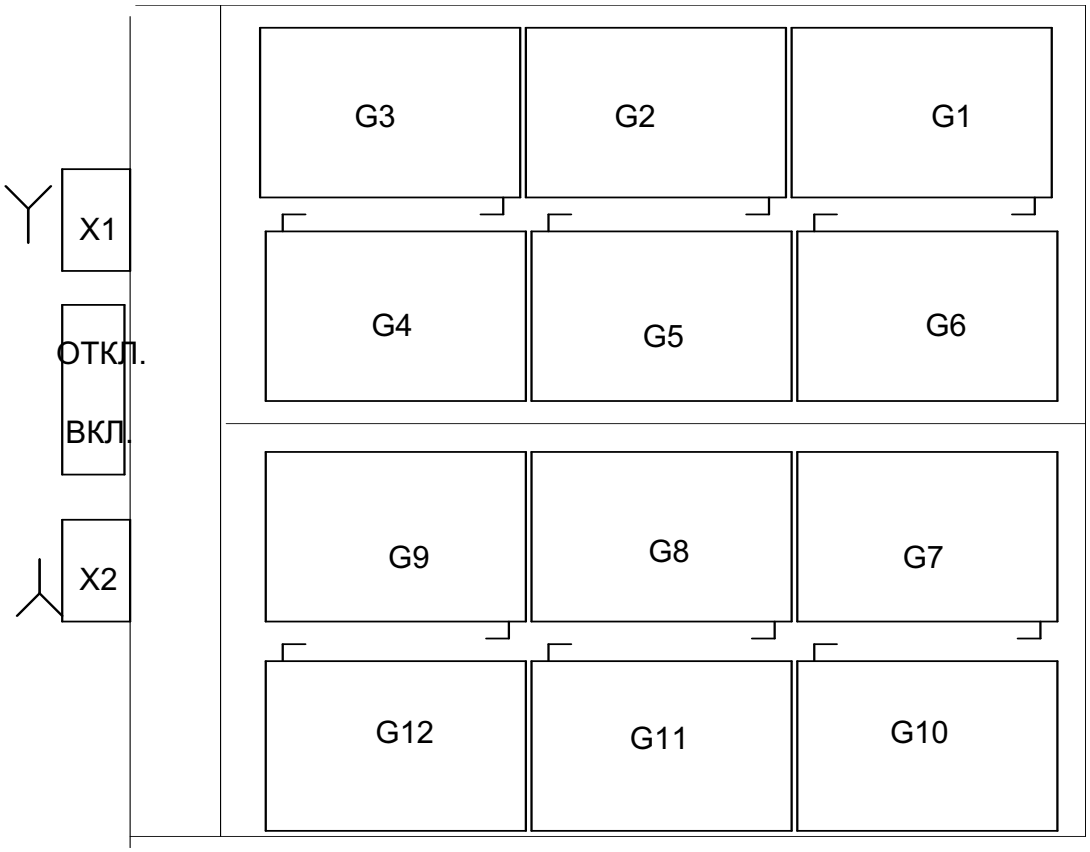

Рисунок 3 – Схема установки и соединений аккумуляторных батарей

Комплектность изделия приведена в таблице 1.

Таблица 1 – Комплектность изделия

Наименование	Кол-во, шт.
Батарейный модуль Штиль, составе:	1
- корпус батарейного модуля;	1
- выводы для подключения батарейного модуля, комплект;	1
- автоматический выключатель АБ;	1
- аккумуляторный блок для установки аккумуляторных батарей;	2
- кабель и перемычки для подключения АБ, комплект;	1
- кабель для подключения внешних устройств (ЗУ, ИБП и т.п.), комплект;	1
- аккумуляторные батареи 12В, шт.	12
Комплект для монтажа в стойку *	1
* - поставляется по дополнительному заказу	

Основные технические характеристики представлены в таблице 2.

Таблица 2 – Технические характеристики батарейного модуля BMR-36-36

Наименование параметра	Значение параметра
Параметры напряжения постоянного тока	
Номинальное входное напряжение, В	36
Номинальное выходное напряжение, В	36
Устанавливаемые аккумуляторные батареи	
Количество устанавливаемых аккумуляторных батарей 12В, шт.	12
Емкость одной аккумуляторной батареи, А*ч	9
Суммарная емкость АБ в модуле, А*ч	36

Таблица 2 – Технические характеристики батарейного модуля BMR-36-36 (продолжение)

Наименование параметра	Значение параметра
Эксплуатационные ограничения	
Климатические условия эксплуатации: - эксплуатация по назначению[1)] - транспортирование[2)] - хранение[3)]	 УХЛ 4.2 по ГОСТ 15150 5 (ОЖ4) по ГОСТ 15150 5 (ОЖ4) по ГОСТ 15150
Срок службы, не менее, лет	7
Конструктивные особенности	
Габаритные размеры, ВхШхГ[4)], мм	89x483x570
Масса без учета аккумуляторных батарей, не более, кг	15

[1)] – рабочее значение температуры окружающей среды для эксплуатации – от плюс 5^0С до плюс 40^0С (*номинальная емкость обеспечивается при эксплуатации при температуре +20...+25 град.С.*);

[2)] – климатические условия транспортирования на самолетах: нижнее значение температуры – минус 40 ^{0}С; резкая смена температур – от минус 40^0С до плюс 40^0С; пониженное давление воздуха – до 26,5 кПа (200 мм. рт. ст.);

[3)] – навесы в макроклиматических районах с умеренным и холодным климатом. Климатические условия хранения: нижнее значение температуры – минус 20^0С, верхнее значение температуры – плюс 40 ^{0}С, относительная влажность воздуха – до 95%;

[4)] – В – высота, Ш – ширина, Г – глубина

Меры безопасности

ПРЕДУПРЕЖДЕНИЕ: оценка надлежащего качества кабелей подключения и АБ, а также установка, подключение, отключение, смена местоположения и техническое обслуживание батарейного модуля должны производиться квалифицированным специалистом, имеющим группу по электробезопасности не ниже III (третьей) (далее - квалифицированный специалист) с соблюдением всех требований и норм электрической и пожарной безопасности, а также требований и норм, приведённых в настоящем руководстве по эксплуатации.

При несоблюдении данного требования производитель не несет ответственности за возможные последствия, связанные с неправильной установкой, подключением, отключением и обслуживанием батарейного модуля, а его повреждения и неисправности в процессе эксплуатации не будут считаться гарантийным случаем.

ВНИМАНИЕ! Любые работы, связанные с установкой, подключением, отключением, сменой местоположения и техническим обслуживанием батарейного модуля должны производиться только при отключенном напряжении постоянного тока и напряжении переменного тока, подключенного к ИБП или отключенном напряжении постоянного тока путем демонтажа кабеля подключения ИБП к батарейному модулю.

ВНИМАНИЕ! Демонтаж кабеля подключения к батарейному модулю необходимо производить после отключения автоматического выключателя «АБ»

ВНИМАНИЕ! Запрещается проверка наличия напряжения прикосновением к токоведущим элементам рукой или токопроводящими предметами, а также путем короткого замыкания!

ПРЕДУПРЕЖДЕНИЕ: Изделие должно быть смонтировано в негорючие 19дюймовые направляющие стоек и шкафов на безопасном расстоянии от нагревательных приборов, систем водоснабжения и водоотведения, а также предметов, поддерживающих горение, и потенциальных источников искрообразования.

Порядок монтажа изделия в стойку:

1. Проверьте комплектность поставки и отсутствие повреждений изделия:
   - убедитесь в целостности упаковки;
   - извлеките изделие из упаковки и убедитесь в целостности изделия;
   - при транспортировке изделия в холодное время года необходимо выдержать его в течение 12 часов при комнатной температуре перед включением;
   - если изделие доставлено с повреждениями и обнаружена нехватка принадлежностей, немедленно свяжитесь с поставщиком.
2. Не устанавливайте оборудование вблизи нагревательных приборов, которые могут являться источниками искрообразования, а также перегрева изделия и аккумуляторных батарей. Это может привести к повреждению и сокращению их срока службы.
3. Не вскрывайте аккумуляторы изделия, т.к. в них присутствует электролит, который может попасть в глаза и на кожу, вызвав серьезные химические ожоги.

ВНИМАНИЕ! Все монтажные работы производятся при отключенном напряжении. Все работы по подключению производятся после установки изделия на месте эксплуатации.

4. Перед монтажом убедитесь, что автоматический выключатель на тыльной стороне изделия находится в положении «ОТКЛ» (OFF).
5. Убедитесь, что разъем подключения АБ разомкнут.
6. Смонтируйте изделие с помощью кронштейнов в 19” стойку.
7. Закрепите изделие в стойке.

ВНИМАНИЕ! Если планируется длительное хранение BMR в нерабочем состоянии, то внутренний подключенный разъем АБ необходимо разомкнуть.

При длительном хранении BMR необходимо проводить заряд аккумуляторной батареи каждые 3 месяца. При хранении изделия при повышенных температурах (свыше 30 ^{0}C) необходимо выполнять заряд один раз в 2 месяца.

Порядок замены АБ в изделии:

1. Отключить автоматический выключатель на тыльной стороне изделия.
2. Аккуратно крестовой отверткой отвернуть на фронтальной стороне изделия два винта.
3. Аккуратно извлечь батарейный блок.
4. Разъединить разъем подключения АБ.
5. Отсоединить перемычки от неисправной АБ, извлечь АБ, заменить на исправную, подключить перемычки к АБ (**ВНИМАНИЕ!** Строго соблюдайте полярность подключения).
6. Соединить разъем подключения АБ.
7. Задвинуть батарейный блок.
8. Завернуть винты лицевой панели.
9. Включить автоматический выключатель.

2 Гарантийные обязательства

Предприятие-изготовитель гарантирует соответствие изделия требованиям технических условий при соблюдении потребителем условий транспортирования, хранения, монтажа и эксплуатации, предусмотренных в эксплуатационной документации.

Гарантийный срок эксплуатации изделия – 12 месяцев со дня подписания акта сдачи-приемки или продажи через розничную торговую сеть, в пределах срока хранения. Срок хранения изделия – 18 месяцев (при условии заряда аккумуляторной батареи каждые 3 месяца. При хранении изделия при повышенных температурах (свыше 30 ^{0}С) необходимо выполнять заряд один раз в 2 месяца).

В течение гарантийного срока эксплуатации в случае нарушения работоспособности изделия по вине предприятия-изготовителя потребитель имеет право на бесплатный ремонт.

В гарантийный ремонт не принимаются изделия, имеющие трещины, следы ударов, механические повреждения, а также при отсутствии в этикетке отметки о дате продажи и штампа торгующей организации.

3 Свидетельство о приемке и продаже

Батарейный модуль Штиль BMR-36-36 заводской № _____ соответствует техническим требованиям и признан годным для эксплуатации.

Дата выпуска 01-2026
месяц-год

Дата продажи _____
месяц-год

Подпись _____

Подпись _____

М.П.

М.П.

Дата заряда АБ 01-2026
месяц-год

4 Изготовитель

ООО «Штиль Энерго» г. Тула, ул. Городской пер., д. 39
Тел./факс (4872) 24-13-62, 24-13-63
E-mail: company@shtyl.ru, http://www.shtyl.ru